Royal Modular

800411180005J00

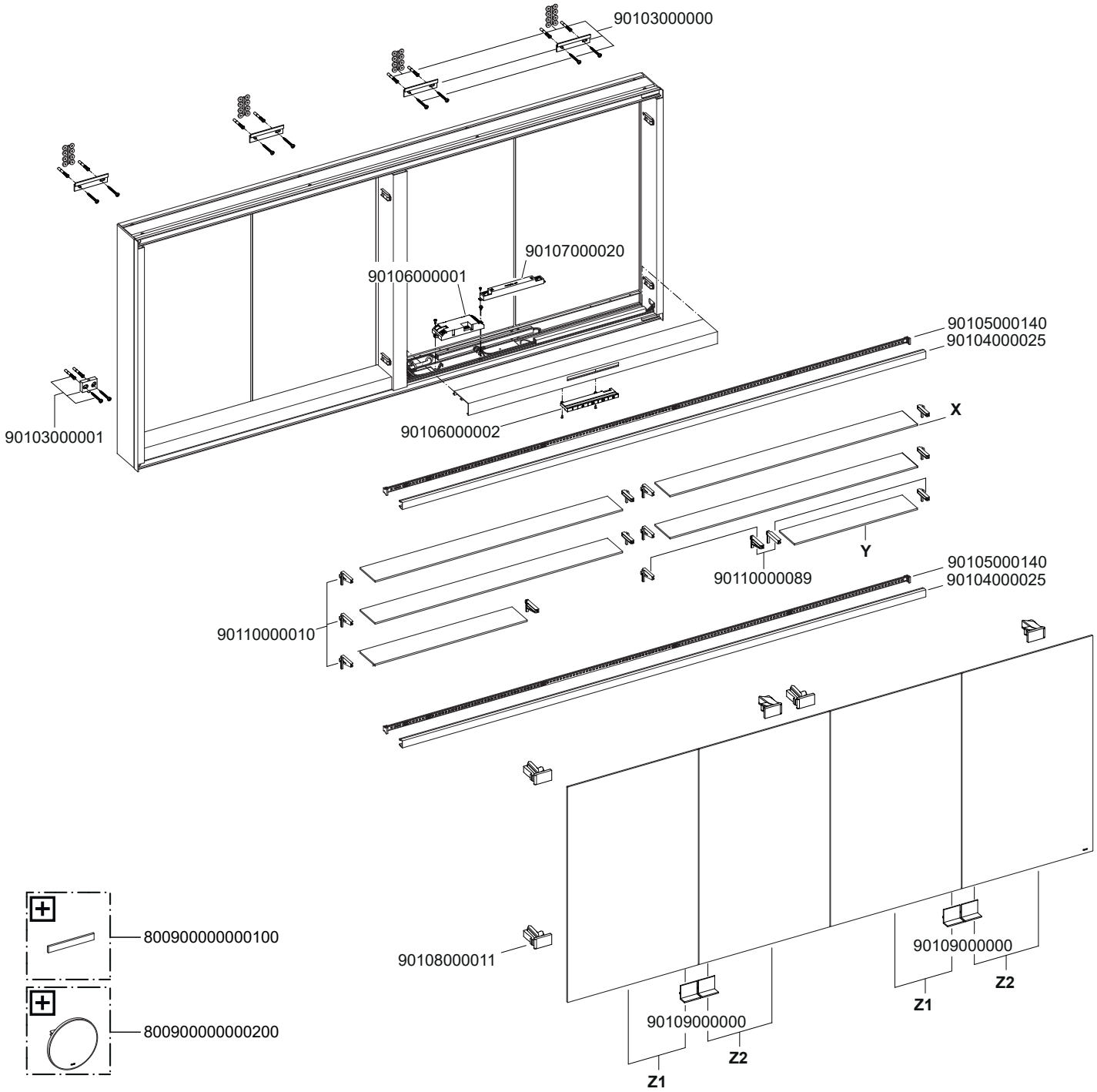

80041118**EG**05J00	E	G	X	Y	Z1	Z2
800411180005J00	700	120	90110000098	90110000103	90101010095	90101010067
800411180105J00	700	160	90110000107	90110000112	90101010095	90101010067
800411181005J00	900	120	90110000098	90110000103	90101010108	90101010083
800411181105J00	900	160	90110000107	90110000112	90101010108	90101010083